府中カップ少年サッカー大会2023　５年生の部

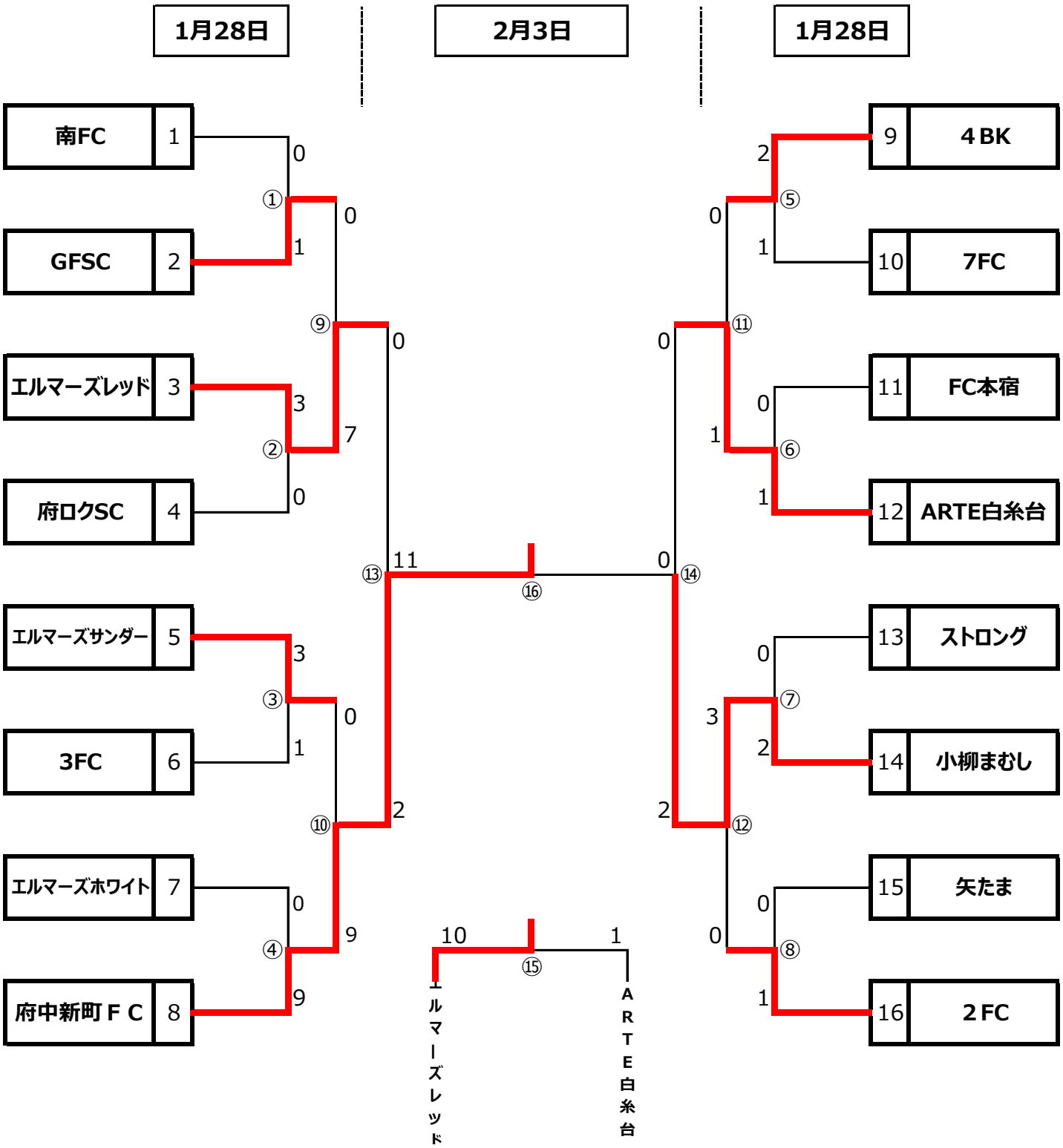

府中カップ少年サッカー大会2023　５年生の部

１月２８日（日）　府中市少年サッカー場　4Aコート

	時間	チーム名		得点	試合NO	得点	チーム名		審判
1	9:30 ～ 10:05	1	南FC	0	①	1	2	GFSC	②両者
2	10:10 ～ 10:45	3	エルマーズレッド	3	②	0	4	府ロクSC	前試合両者
3	10:50 ～ 11:25	5	エルマーズサンダー	3	③	1	6	3FC	前試合両者
4	11:30 ～ 12:05	7	エルマーズホワイト	0	④	9	8	府中新町ＦＣ	前試合両者
5	12:10 ～ 12:45	①勝	GFSC	0	⑨	7	②勝	エルマーズレッド	前試合両者
6	12:50 ～ 13:25	③勝	エルマーズサンダー	0	⑩	9	④勝	府中新町ＦＣ	前試合両者
7	13:30 ～ 14:05								前試合両者

１月２８日（日）　府中市少年サッカー場　4Bコート

	時間	チーム名		得点	試合NO	得点	チーム名		審判
1	9:30 ～ 10:05	9	４BK	2	⑤	1	10	7FC	⑥両社
2	10:10 ～ 10:45	11	FC本宿	0	⑥	1	12	ARTE白糸台	前試合両者
3	10:50 ～ 11:25	13	ストロング	0	⑦	2	14	小柳まむし	前試合両者
4	11:30 ～ 12:05	15	矢たま	0	⑧	1	16	２FC	前試合両者
5	12:10 ～ 12:45	⑤勝	４BK	0	⑪	1	⑥勝	ARTE白糸台	前試合両者
6	12:50 ～ 13:25	⑦勝	小柳まむし	3	⑫	0	⑧勝	２FC	前試合両者
7	13:30 ～ 14:05								

２月３日（土）　府中市少年サッカー場　4Aコート

	時間	チーム名		得点	試合NO	得点	チーム名		審判
1	14:30 ～ 15:15	⑨勝	エルマーズレッド	0	⑬	2	⑩勝	府中新町ＦＣ	⑭両者
2	15:30 ～ 16:15	⑬負	エルマーズレッド	10	⑮	1	⑭負	ARTE白糸台	⑯両者
3									

２月３日（土）　府中市少年サッカー場　4Bコート

	時間	チーム名		得点	試合NO	得点	チーム名		審判
1	14:30 ～ 15:15	⑪勝	ARTE白糸台	0	⑭	2	⑫勝	小柳まむし	⑬両者
2	15:30 ～ 16:15	⑬勝	府中新町ＦＣ	11	⑯	0	⑭勝	小柳まむし	⑮両者
3									